3PH/380V/50HZ

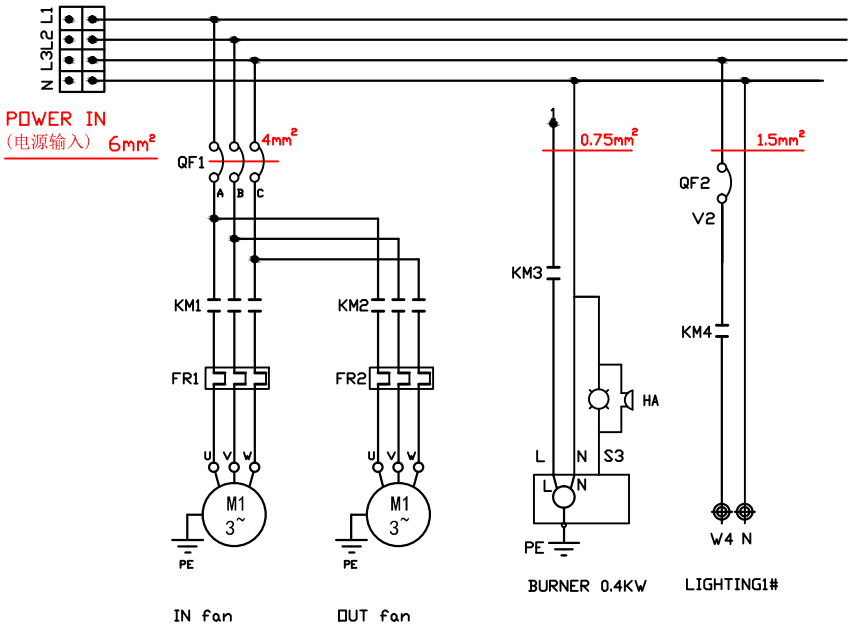

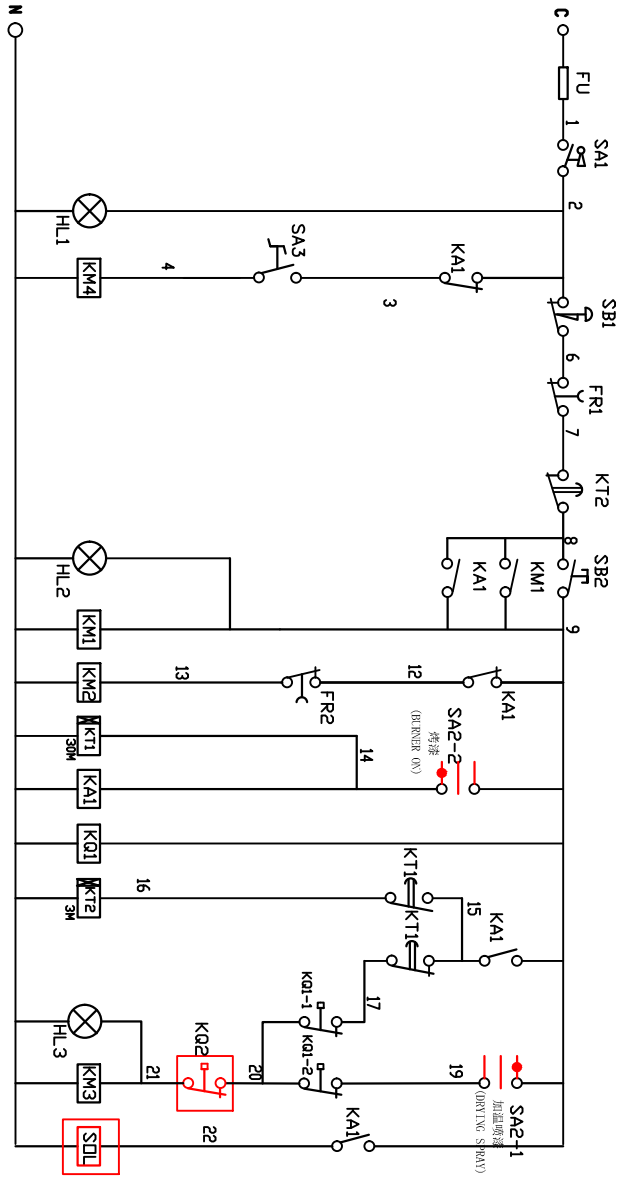

Motor1 (风机)				Motor2 (风机)				Limit thermostat (限温器)		Throttle (风门)		Burner (燃烧机)				Lighting (照明)			Power in (电源输入)			
U1	V1	W1	PE	U2	V2	W2	PE	20	21	22	N	L	N	S3	PE	W4	N	PE	L1	L2	L3	N